男 子 個 人 戦 （6）　〈 6月 2日(日)〉　○-○:準決勝

男子 100 kg級 〔 第1～4試合場 〕

※決勝は第2試合場

準決勝は第1，2試合場

〈1 位〉	吉田 吏希	開志国際
〈2 位〉	谷口 能也	開志国際
〈3 位〉	小林佑志朗	新潟第一
	大澤 司	開志国際
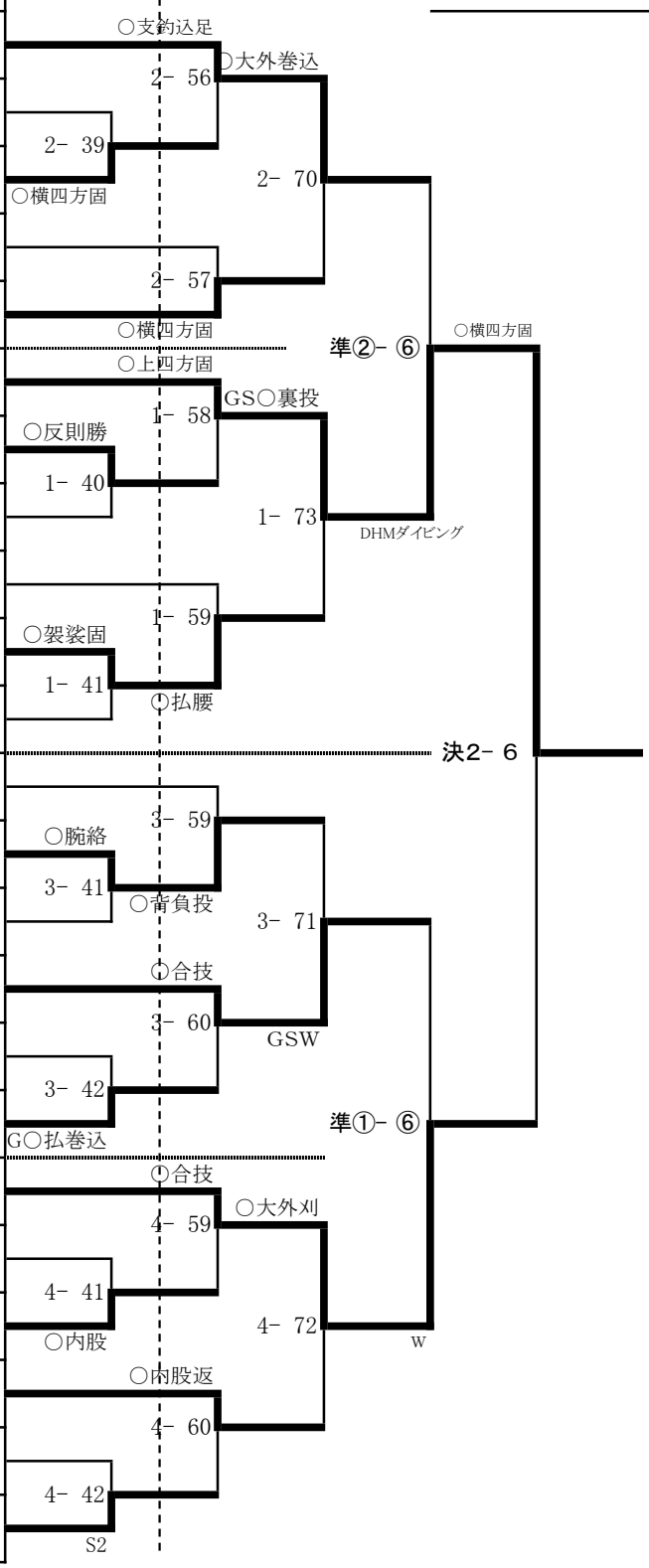
	no	選 手 名	学校名
100 kg A（第2試合場）	1	小林佑志朗	新潟第一
	2	渡辺 和幸	敬和学園
	3	稲川 克	開志国際
	4	岡田 快理	加茂農林
	5	富樫 那智	開志国際
100 kg B（第1試合場）	6	吉田 吏希	開志国際
	7	鈴木 希武	豊 栄
	8	石山 晴斗	開志国際
	9	高橋 拓真	上越総合技術
	10	番場 航希	開志国際
	11	大竹 龍輝	新潟第一
100 kg C（第3試合場）	12	布川 謙	村 上
	13	石本 朋也	開志国際
	14	恩田 大功	帝京長岡
	15	大澤 司	開志国際
	16	岩本 丈卓	新潟第一
	17	齋藤 大貴	東京学館
100 kg D（第4試合場）	18	谷口 能也	開志国際
	19	目黒 晴貴	中 越
	20	小林 英嗣	開志国際
	21	山口 将貴	上 越
	22	桐澤 颯兵	村 上
	23	高橋 純翔	開志国際